Miele

G 5651 Vi Active
Lave-vaisselle totalement intégrable
A I 45 dB I panier à couverts I paniers Comfort I QuickPowerWash I AutoOpen

- Testé pour une durée de vie de 20 ans*
- Classe d'efficacité énergétique A – économies et protection de la planète
- Aménagement flexible des paniers au quotidien – paniers Comfort
- De meilleurs résultats en moins d'une heure – QuickPowerWash
- Un séchage parfait – le séchage AutoOpen de Miele
- Grâce au départ différé, vous pouvez régler l'heure de démarrage de la charge de lavage jusqu'à 24 heures à l'avance.

* Au cours de la phase de développement des séries de lave-vaisselle G 5000 et G 7000, Miele a testé les modèles et les organes électriques au cours de 5600 cycles de lavage (= 280 cycles de lavage par an sur une période de 20 ans) dans différents programmes. En savoir plus : miele.com/20years

A↑G A

Code EAN: 4002516908357 / Numéro de matériel: 12852080 /
Ancien Numéro de matériel: 21565161F

Informations générales	
Référence du modèle	G 5651 Vi Active
Référence mat. du fabricant	12852080
Numéro EAN	4002516908357
Classe marketing	Silver
Type	
Lave-vaisselle totalement intégrable	•
Design	
Coloris du bandeau	Acier inoxydable.
Type de bandeau de commande	Bandeau de commande entièrement intégrée
Type de commande	Sélecteur de programme
Écran	Affichage à sept segments
Couleur de l'écran	Jaune
Confort	
Dispositif d'aide à la fermeture de porte	ComfortClose
Affichage du temps restant	•
Départ différé jusqu'à 24 h à l'avance	•
Indicateur de fonctionnement	acoustique
Efficacité	
Classe d'efficacité énergétique (A–G)	A
Consommation d'eau du programme Automatic en l à partir de	6,0
Consommation d'eau du programme ECO par programme de lavage en l (cycle)	8,2
Consommation électrique du programme ECO en kWh	0,53
Consommation d'énergie du programme ECO pour 100 lavages (cycles) en kWh	54
Valeur de consommation avec raccordement à l'eau chaude du programme ECO en kWh	0,30
Durée du programme ECO en minutes	258
Consommation avec départ différé en W	1,00
Consommation en mode Arrêt en W	0,30
Consommation en mode veille en W	0,30
Nombre de couverts	13
Classe d'émission sonore	C
Émissions sonores en dB(A)	45
EcoPower Technology	•
Hygiène testée	•
Raccordement à l'eau chaude	•
Demi-charge	•
Qualité du résultat	
Lave-vaisselle à eau renouvelée	•
Séchage AutoOpen	•
BrilliantGlassCare	•
Programmes de lavage	
QuickPowerWash	•
ECO	•
Automatic	•

G 5651 Vi Active
Lave-vaisselle totalement intégrable
A I 45 dB I panier à couverts I paniers Comfort I QuickPowerWash I AutoOpen

Code EAN: 4002516908357 / Numéro de matériel: 12852080 /
Ancien Numéro de matériel: 21565161F

Intensif 75 °C	•
Fragile	•
Options de lavage	
Programme Express	•
Extra propre	•
Séchage +	•
Aménagement des paniers	
Rangement des couverts	Panier à couverts
Support pour tasses FlexCare	2
Aménagement des paniers	Comfort
Sécurité	
Système AquaSécurité	•
Caractéristiques techniques	
Largeur minimale de la niche en mm	600
Largeur maximale de la niche en mm	600
Hauteur minimale de la niche en mm	805
Hauteur maximale de la niche en mm	870
Profondeur de la niche en mm	550
Largeur des appareils en mm	598
Hauteur de l'appareil en mm	805
Profondeur de l'appareil en mm	550
Profondeur de l'appareil porte ouverte en cm	116,5
Poids net en kg	43,0
Puissance totale de raccordement en kW	2,00
Tension en V	230
Protection par fusible en A	10
Nombre de phases	1
Norme de fréquence électrique	50
Longueur du tuyau d'arrivée d'eau en m	150,00
Longueur du tuyau de vidange en m	150,00
Longueur du câble d'alimentation électrique en m	1,70
Poids min. du panneau d'habillage en kg	4,0
Poids max. du panneau d'habillage en kg	11,0
[rééquipement disponible auprès du service après-vente pour min.]	8,0
[rééquipement disponible auprès du service après-vente pour max.]	16,0
Accessoires fournis	
Bon d'achat pour un paquet d'UltraTabs (20 pièces) ou trois paquets (de 60 pièces) à un prix spécial	•

G 5651 Vi Active
Lave-vaisselle totalement intégrable
A I 45 dB I panier à couverts I paniers Comfort I QuickPowerWash I AutoOpen

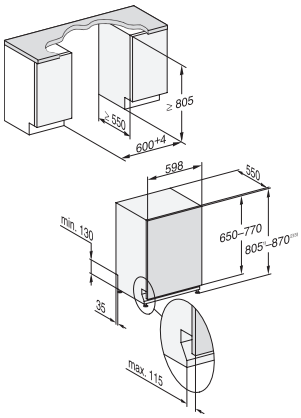

G7000, fully integrated dishwasher, 60cm (installation drawing)